Systematik der Gelenkklemmverbinder
Systematics of joint clamps

Aus folgender Tabelle können Sie die Laschen-Kombinationen der Gelenk-Klemmverbinder entnehmen. Bei den Durchmessern 20-30 mm und 40-50 mm sind auch Alternativ-Kombinationen erhältlich.

Auf den folgenden Seiten finden Sie zunächst die Laschen-Klemmverbinder auf den Seiten 78-82 sowie die Gelenk-Klemmverbinder auf den Seiten 83-88.

In below table you can see the strap clamps combinations of the joint clamps. There are alternative combinations for diameters 20-30 mm and 40-50 mm.

On the following pages you will find at first strap clamps on pages 78-82 as well as joint clamps on pages 83-88 mm.

Durchmesser 12-18 mm *diameter 12-18 mm*		
Typ Gelenk *type joint*	Standard *standard*	
GAK	LAK	LCK
GCK	LBK	LCK
GEK	LCK	LCK
GGK	LCK	LDK

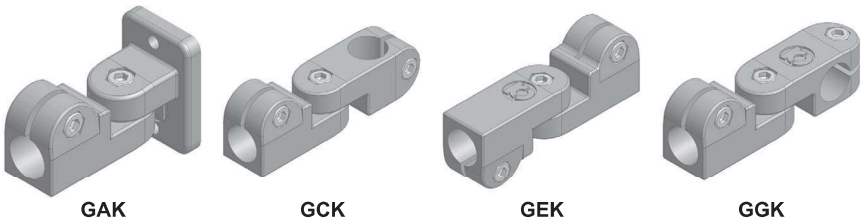

Durchmesser 20-30 + 40-50 mm *diameter 20-30 mm + 40-50 mm*				
Typ Gelenk *type strap*	Standard *standard*		Alternative *alternative*	
GAS	LES	LOS	LMS	LGS
GBS	LIS	LOS	LMS	LKS
GCS	LFS	LOS	LNS	LGS
GDS	LJS	LOS	LNS	LKS
GES	LGS	LOS		
GFS	LKS	LOS		
GGS	LHS	LOS	LRS	LGS
GHS	LLS	LOS	LRS	LKS

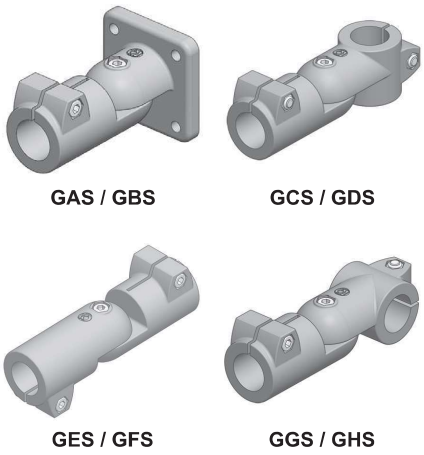

1.2 Laschenklemmverbinder
Strap clamps

Übersicht der Bauformen / *Overview of the types*

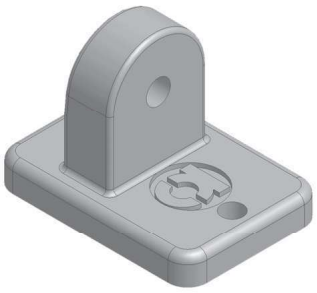

LAK
siehe Seite 79 / *see page 79*

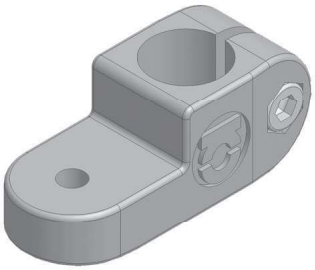

LBK
siehe Seite 80 / *see page 80*

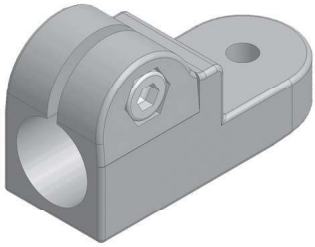

LCK
siehe Seite 81 / *see page 81*

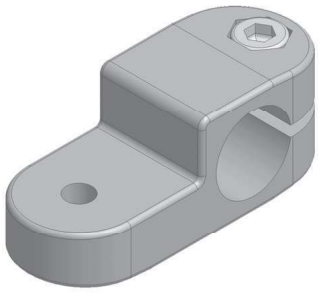

LDK
siehe Seite 82 / *see page 82*

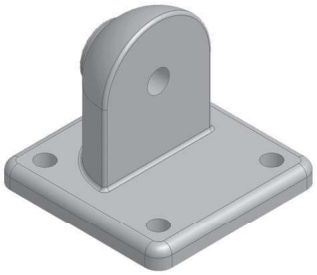

LAS
siehe Seite 79 / *see page 79*

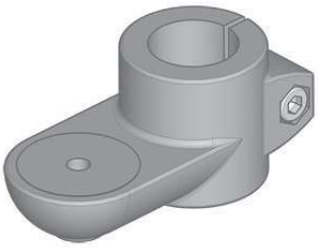

LBS
siehe Seite 80 / *see page 80*

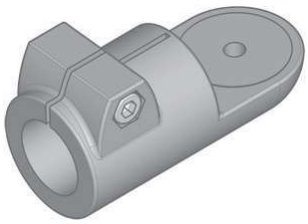

LCS
siehe Seite 81 / *see page 81*

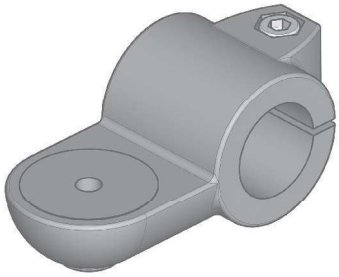

LDS
siehe Seite 82 / *see page 82*

Bauformen mit verfügbaren metrischen Durchmessern / *Types with available metric diameters*

	LAK	LAS	LBK	LBS	LCK	LCS	LDK	LDS
10 12 14 15 16 18	Baugröße 12-18 ohne Klemmbohrung *Size 12-18* *no clamping diameter*		Ø12 Ø14 Ø15 Ø16 Ø18		Ø12 Ø14 Ø15 Ø16 Ø18		Ø12 Ø14 Ø15 Ø16 Ø18	
20 25 30		Baugröße 20-30 ohne Klemmbohrung *Size 20-30* *no clamping diameter*		Ø20 Ø25 Ø30		Ø20 Ø25 Ø30		Ø20 Ø25 Ø30
30 32 35 40								
40 42 45 48 50		Baugröße 40-50 ohne Klemmbohrung *Size 40-50* *no clamping diameter*		Ø40 Ø42 Ø45 Ø48 Ø50		Ø40 Ø42 Ø45 Ø48 Ø50		Ø40 Ø42 Ø45 Ø48 Ø50
50 55 60								

Laschenklemmverbinder
Strap clamps

Bauform / *Type* LAK + LAS/LES/LIS/LMS

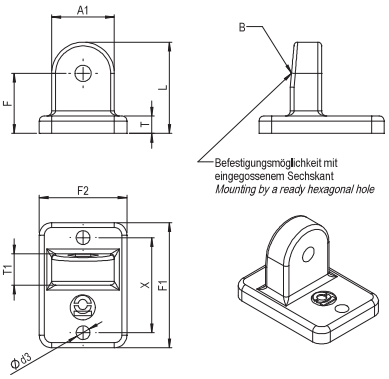

Bauform / *Type* LAK

(Angaben beziehen sich auf die Grundausführung / *Data belongs to the basic version)*

Baugröße / *Size*	A1	B	Ød3	F	F1	F2	L	T	T1	X	Bestellnummer *Order number*	
12-18	25	SW10	5,5	24	50	35	36,5	7	12,5	38	LAK 12 00 11 0000	
Die Baugröße ist bei diesem Bauteil nur eine Hilfskennziffer zur Größenfestlegung. Dieses Bauteil kann mit Laschen LBK, LCK und LDK kombiniert werden. *The size is just an auxiliary coefficient in order to define the size. This part can be combined with strap clamps LBK, LCK and LDK.*												

Ausführung in Aluminiumguss mit gleitgeschliffener Oberfläche
Version in aluminium with ground finished surface

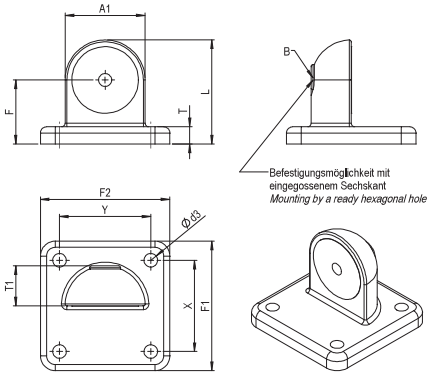

Bauform / *Type* LAS/LES/LIS/LMS

(Angaben beziehen sich auf die Grundausführung / *Data belongs to the basic version)*

Baugröße / *Size*	A1	B	Ød3	F	F1 / F2	L	T	T1	X / Y	Bestellnummer *Order number*	
20-30	40	SW13	5,5	32,5	60	52,5	7	20	42	LAS 20 00 11 0000	
Die Baugröße ist bei diesem Bauteil nur eine Hilfskennziffer zur Größenfestlegung. Diese Lasche kann mit Laschen LBS, LCS und LDS der Größe 20-30 kombiniert werden. *The size is just an auxiliary coefficient in order to define the size. This strap clamp can be combined with strap clamps LBS, LCS and LDS of size 20-30.*											
40-50	65	SW17	10,5	52	105	84,5	14	32,5	74	LAS 40 00 11 0000	
Die Baugröße ist bei diesem Bauteil nur eine Hilfskennziffer zur Größenfestlegung. Diese Lasche kann mit Laschen LBS, LCS und LDS der Größe 40-50 kombiniert werden. *The size is just an auxiliary coefficient in order to define the size. This strap clamp can be combined with strap clamps LBS, LCS and LDS of size 40-50.*											

Bauform / *Type* LAS-GG/LES-GG/LIS-GG/LMS-GG mit größerer Grundplatte

40-50	65	SW17	10,5	52	125	84,5	14	32,5	74	LAS 40 00 11 0000-GG	
Die Baugröße ist bei diesem Bauteil nur eine Hilfskennziffer zur Größenfestlegung. Diese Lasche kann mit Laschen LBS, LCS und LDS der Größe 40-50 kombiniert werden. *The size is just an auxiliary coefficient in order to define the size. This strap clamp can be combined with strap clamps LBS, LCS and LDS of size 40-50.*											

Ausführung in Aluminiumguss mit gleitgeschliffener Oberfläche
Version in aluminium with ground finished surface

Bauform **LAS** - glatte Aufnahme
*Type **LAS** - even, no toothing*

Bauform **LES** - mit Zentrierring
*Type **LES** - with centering ring*

Bauform **LIS** - erhabene Verzahnung
*Type **LIS** - external toothing*

Bauform **LMS** - versenkte Verzahnung
*Type **LMS** - internal toothing*

1.2 Laschenklemmverbinder
Strap clamps

Bauform / *Type* LBK + LBS/LFS/LJS/LNS

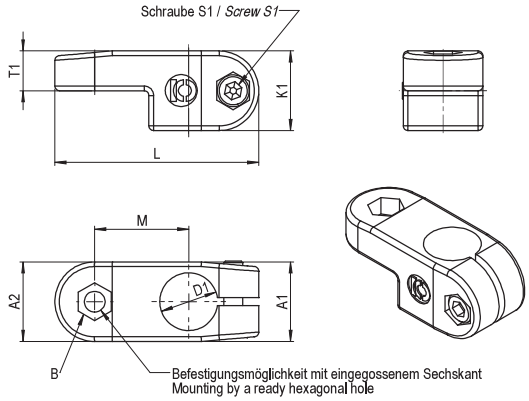

Bauform / *Type* LBK

(Angaben beziehen sich auf die Grundausführung / *Data belongs to the basic version*)

ØD1	A1 / A2	B	K1	L	M	T1	S1	Bestellnummer *Order number*	
12 | 14 | 15 | 16 | 18	25	SW10	25	64	29,5	12,5	M6x18	LBK D1 00 11 1000	

Ausführung in Aluminiumguss mit gleitgeschliffener Oberfläche sowie einer Innensechskantschraube DIN 912 und Stopmutter DIN 985
Version in aluminium with ground finished surface, equipped with one socket screw DIN 912 and lock nut DIN 985

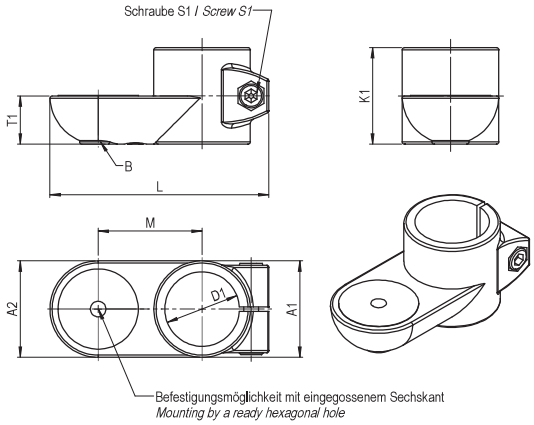

Bauform / *Type* LBS/LFS/LJS/LNS

(Angaben beziehen sich auf die Grundausführung / *Data belongs to the basic version*)

ØD1	A1 / A2	B	K1	L	M	T1	S1	Bestellnummer *Order number*	
20 | 25 | 30	40	SW13	40	95	43	20	M8x25	LBS D1 00 11 1000	
40 | 42 | 45 | 48 | 50	65	SW17	65	147,5	70	32,5	M10x50	LBS D1 00 11 1000	

Ausführung in Aluminiumguss mit gleitgeschliffener Oberfläche sowie einer Innensechskantschraube DIN 912 und Stopmutter DIN 985
Version in aluminium with ground finished surface, equipped with one socket screw DIN 912 and lock nut DIN 985

Bauform **LBS** - glatte Aufnahme
*Type **LBS** - even, no toothing*

Bauform **LFS** - mit Zentrierring
*Type **LFS** - with centering ring*

Bauform **LJS** - erhabene Verzahnung
*Type **LJS** - external toothing*

Bauform **LNS** - versenkte Verzahnung
*Type **LNS** - internal toothing*

Laschenklemmverbinder
Strap clamps

Bauform / *Type* LCK + LCS/LGS/LKS/LOS

NEU verlängerter Klemmschlitz für leichteres Klemmen

NEW *extended clamping slit for easier clamping*

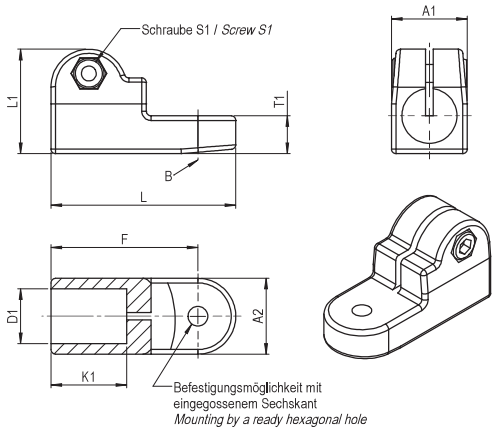

Bauform / *Type* LCK

(Angaben beziehen sich auf die Grundausführung / *Data belongs to the basic version*)

ØD1	A1 / A2	B	F	K1	L	L1	T1	S1	Bestellnummer *Order number*	
12 | 14 | 15 | 16 | 18	25	SW10	48,5	25	61	34,5	12,5	M6x18	LCK D1 00 11 1000	

Ausführung in Aluminiumguss mit gleitgeschliffener Oberfläche sowie einer Innensechskantschraube DIN 912 und Stopmutter DIN 985
Version in aluminium with ground finished surface, equipped with one socket screw DIN 912 and lock nut DIN 985

NEU verlängerter Klemmschlitz für leichteres Klemmen

NEW *extended clamping slit for easier clamping*

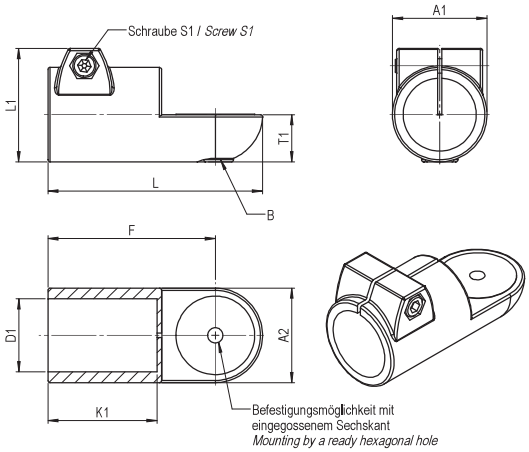

Bauform / *Type* LCS/LGS/LKS/LOS

(Angaben beziehen sich auf die Grundausführung / *Data belongs to the basic version*)

ØD1	A1 / A2	B	F	K1	L	L1	T1	S1	Bestellnummer *Order number*	
20 | 25 | 30	40	SW13	72	42,5	92	52	20	M8x25	LCS D1 00 11 1000	
40 | 42 | 45 | 48 | 50	65	SW17	115	74	147,5	77,5	32,5	M10x50	LCS D1 00 11 1000	

Ausführung in Aluminiumguss mit gleitgeschliffener Oberfläche sowie einer Innensechskantschraube DIN 912 und Stopmutter DIN 985
Version in aluminium with ground finished surface, equipped with one socket screw DIN 912 and lock nut DIN 985

Bauform **LCS** - glatte Aufnahme
*Type **LCS** - even, no toothing*

Bauform **LGS** - mit Zentrierring
*Type **LGS** - with centering ring*

Bauform **LKS** - erhabene Verzahnung
*Type **LKS** - external toothing*

Bauform **LOS** - versenkte Verzahnung
*Type **LOS** - internal toothing*

1.2 Laschenklemmverbinder
Strap clamps

Bauform / *Type* LDK + LDS/LHS/LLS/LRS

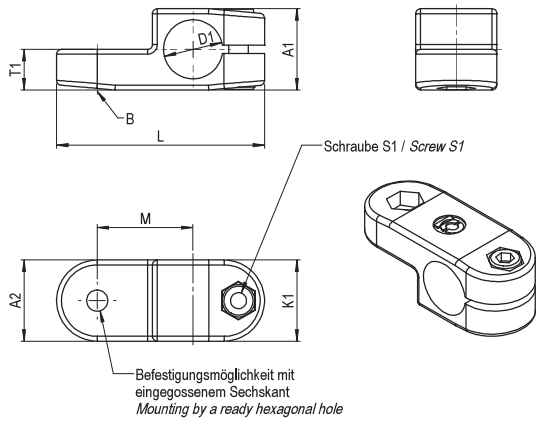

Bauform / *Type* LDK

(Angaben beziehen sich auf die Grundausführung / *Data belongs to the basic version*)

ØD1	A1 / A2	B	K1	L	M	T1	S1	Bestellnummer *Order number*	
12 | 14 | 15 | 16 | 18	25	SW10	25	64	29,5	12,5	M6x18	LDK D1 00 11 1000	

Ausführung in Aluminiumguss mit gleitgeschliffener Oberfläche sowie einer Innensechskantschraube DIN 912 und Stopmutter DIN 985
Version in aluminium with ground finished surface, equipped with one socket screw DIN 912 and lock nut DIN 985

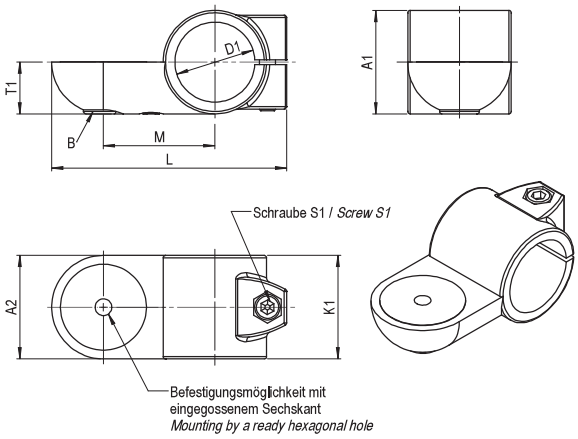

Bauform / *Type* LDS/LHS/LLS/LRS

(Angaben beziehen sich auf die Grundausführung / *Data belongs to the basic version*)

ØD1	A1 / A2	B	K1	L	M	T1	S1	Bestellnummer *Order number*	
20 | 25 | 30	40	SW13	40	95	43	20	M8x25	LDS D1 00 11 1000	
40 | 42 | 45 | 48 | 50	65	SW17	65	147,5	70	32,5	M10x50	LDS D1 00 11 1000	

Ausführung in Aluminiumguss mit gleitgeschliffener Oberfläche sowie einer Innensechskantschraube DIN 912 und Stopmutter DIN 985
Version in aluminium with ground finished surface, equipped with one socket screw DIN 912 and lock nut DIN 985

Bauform **LDS -** glatte Aufnahme
*Type **LDS** - even, no toothing*

Bauform **LHS -** mit Zentrierring
*Type **LHS** - with centering ring*

Bauform **LLS -** erhabene Verzahnung
*Type **LLS** - external toothing*

Bauform **LRS -** versenkte Verzahnung
*Type **LRS** - internal toothing*