Sensorhalter
Sensor mountings

Übersicht der Bauformen / *Overview of the types*

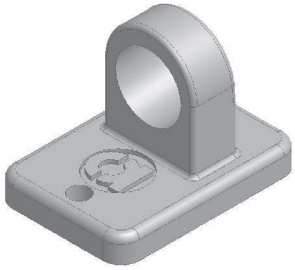

SHA
siehe Seite 94 / *see page 94*

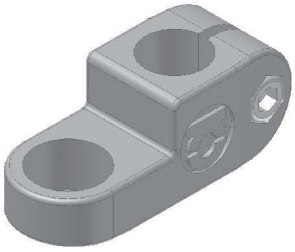

SHB
siehe Seite 94 / *see page 94*

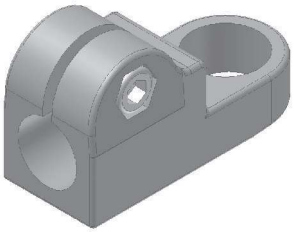

SHC
siehe Seite 95 / *see page 95*

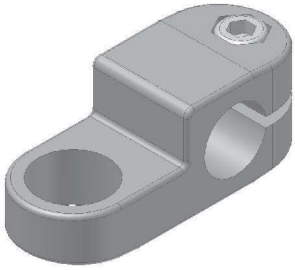

SHD
siehe Seite 95 / *see page 95*

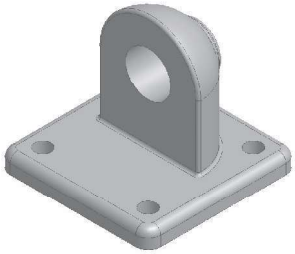

SHA
siehe Seite 94 / *see page 94*

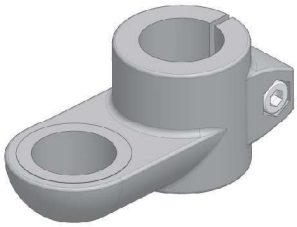

SHB
siehe Seite 94 / *see page 94*

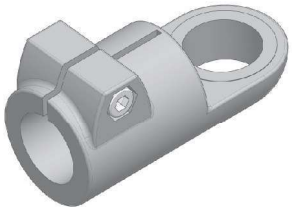

SHC
siehe Seite 95 / *see page 95*

SHD
siehe Seite 95 / *see page 95*

Bauformen mit verfügbaren metrischen Durchmessern / *Types with available metric diameters*

	Für Sensoren mit Ø12 und Ø18 / *For sensors with Ø12 and Ø18*				Für Sensoren mit Ø18 und Ø30 / *For sensors with Ø18 and Ø30*			
	SHA	SHB	SHC	SHD	SHA	SHB	SHC	SHD
10 12 14 15 16 18	Ø12 ohne Klemmbohrung *no clamping diameter*	Ø12 Ø14 Ø15 Ø16 Ø18	Ø12 Ø14 Ø15 Ø16 Ø18	Ø12 Ø14 Ø15 Ø16 Ø18				
20 25 30					Ø20 ohne Klemmbohrung *no clamping diameter*	Ø20 Ø25 Ø30	Ø20 Ø25 Ø30	Ø20 Ø25 Ø30
30 32 35 40								
40 42 45 48 50								
50 55 60								

1.2 Sensorhalter
Sensor mountings

Bauform SHA und SHB / *Type SHA and SHB*

Oberfläche Sensorhalter generell schwarz pulverbeschichtet.
Achtung: Der Lieferumfang enthält **keine** Sensoren, nur den Sensorhalter. Weitere Sensordurchmesser auf Anfrage erhältlich.

Surface sensor mountings generally black powder coated.
*Attention: The sensors are **not** included in the delivery, only the sensor mountings. Other sensor diameters available on request.*

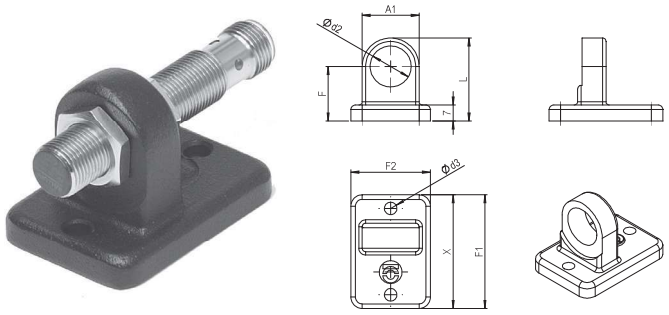

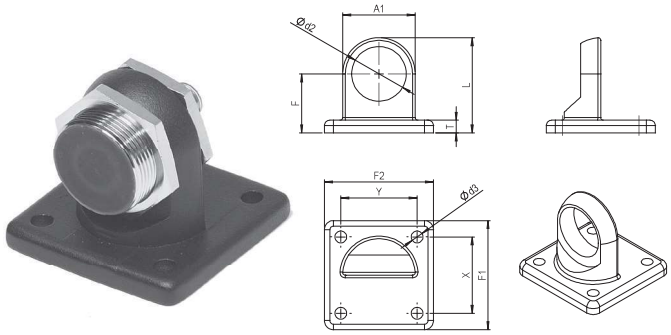

Für Sensoren mit Ø12 und Ø18 / *For sensors with Ø12 and Ø18*

Für Sensoren mit Ø18 und Ø30 / *For sensors with Ø18 and Ø30*

Bauform / *Type* SHA

(Angaben beziehen sich auf die Grundausführung / *Data belongs to the basic version*)

ØD1 (Rohr) *ØD1 (Tube)*	ØD2 (Sensor) *ØD2 (Sensor)*	Bestellnummer *Order number*		ØD1 (Rohr) *ØD1 (Tube)*	ØD2 (Sensor) *ØD2 (Sensor)*	Bestellnummer *Order number*	
12	12 | 18	SHA D1 D2 12 0000		20	18 | 30	SHA D1 D2 12 0000	

Der Nenndurchmesser D1 ist bei diesem Bauteil nur eine Hilfskennziffer zur Größenfestlegung.
The nominal diameter D1 is just an auxiliary coefficient in order to define the size.

Bauteilmaße entsprechen Laschenklemmverbinder LAK auf Seite 79
Dimensions of the type are similar to strap clamp LAK on page 79

Bauteilmaße entsprechen Laschenklemmverbinder LAS auf Seite 79
Dimensions of the type are similar to strap clamp LAS on page 79

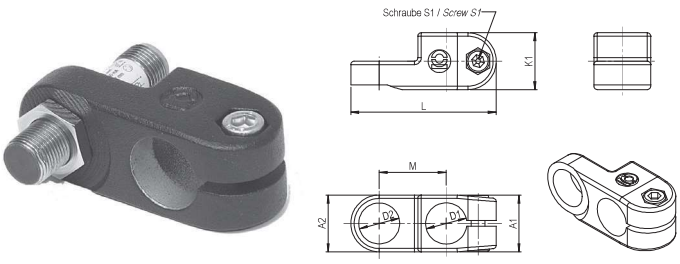

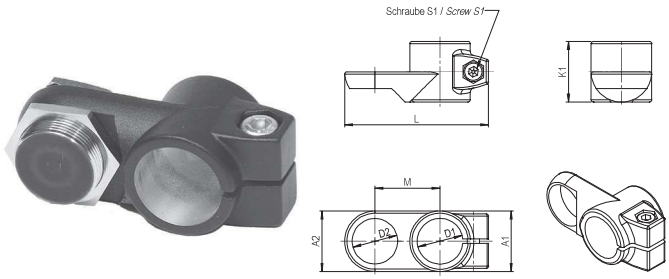

Für Sensoren mit Ø12 und Ø18 / *For sensors with Ø12 and Ø18*

Für Sensoren mit Ø18 und Ø30 / *For sensors with Ø18 and Ø30*

Bauform / *Type* SHB

(Angaben beziehen sich auf die Grundausführung / *Data belongs to the basic version*)

ØD1 (Rohr) *ØD1 (Tube)*	ØD2 (Sensor) *ØD2 (Sensor)*	Bestellnummer *Order number*		ØD1 (Rohr) *ØD1 (Tube)*	ØD2 (Sensor) *ØD2 (Sensor)*	Bestellnummer *Order number*	
12|14|15|16|18	12 | 18	SHB D1 D2 12 1000		20 | 25 | 30	18 | 30	SHB D1 D2 12 1000	

Bauteilmaße entsprechen Laschenklemmverbinder LBK auf Seite 80
Dimensions of the type are similar to strap clamp LBK on page 80

Bauteilmaße entsprechen Laschenklemmverbinder LBS auf Seite 80
Dimensions of the type are similar to strap clamp LBS on page 80

Bauform SHC und SHD / *Type SHC and SHD*

Oberfläche Sensorhalter generell schwarz pulverbeschichtet.
Achtung: Der Lieferumfang enthält **keine** Sensoren, nur den Sensorhalter. Weitere Sensordurchmesser auf Anfrage erhältlich.

Surface sensor mountings generally black powder coated.
*Attention: The sensors are **not** included in the delivery, only the sensor mountings. Other sensor diameters available on request.*

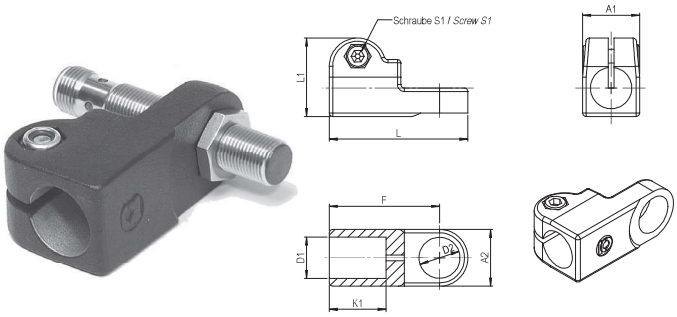

Für Sensoren mit Ø12 und Ø18 / *For sensors with Ø12 and Ø18*

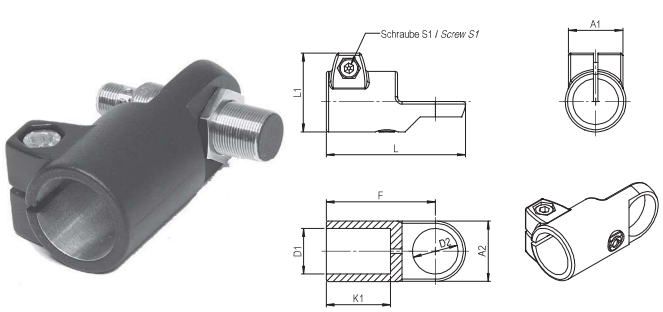

Für Sensoren mit Ø18 und Ø30 / *For sensors with Ø18 and Ø30*

Bauform / *Type* SHC

(Angaben beziehen sich auf die Grundausführung / *Data belongs to the basic version*)

ØD1 (Rohr) *ØD1 (Tube)*	ØD2 (Sensor) *ØD2 (Sensor)*	Bestellnummer *Order number*	
12|14|15|16|18	12 | 18	SHC D1 D2 12 1000	

Bauteilmaße entsprechen Laschenklemmverbinder LCK auf Seite 81
Dimensions of the type are similar to strap clamp LCK on page 81

ØD1 (Rohr) *ØD1 (Tube)*	ØD2 (Sensor) *ØD2 (Sensor)*	Bestellnummer *Order number*	
20 | 25 | 30	18 | 30	SHC D1 D2 12 1000	

Bauteilmaße entsprechen Laschenklemmverbinder LCS auf Seite 81
Dimensions of the type are similar to strap clamp LCS on page 81

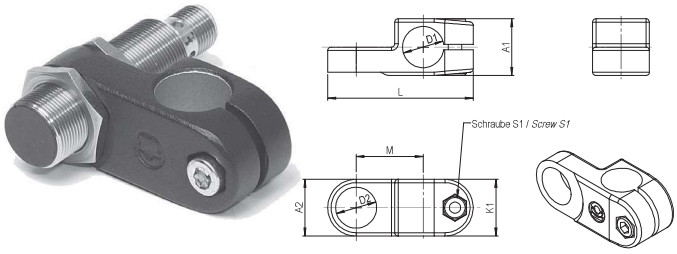

Für Sensoren mit Ø12 und Ø18 / *For sensors with Ø12 and Ø18*

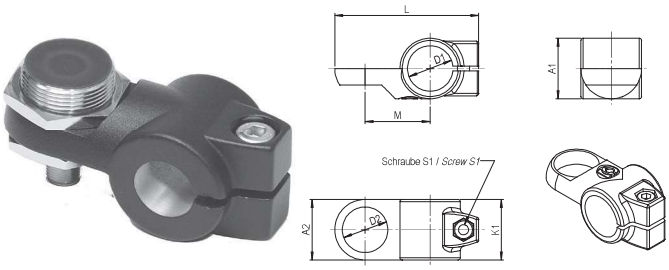

Für Sensoren mit Ø18 und Ø30 / *For sensors with Ø18 and Ø30*

Bauform / *Type* SHD

(Angaben beziehen sich auf die Grundausführung / *Data belongs to the basic version*)

ØD1 (Rohr) *ØD1 (Tube)*	ØD2 (Sensor) *ØD2 (Sensor)*	Bestellnummer *Order number*	
12|14|15|16|18	12 | 18	SHD D1 D2 12 1000	

Bauteilmaße entsprechen Laschenklemmverbinder LDK auf Seite 82
Dimensions of the type are similar to strap clamp LDK on page 82

ØD1 (Rohr) *ØD1 (Tube)*	ØD2 (Sensor) *ØD2 (Sensor)*	Bestellnummer *Order number*	
20 | 25 | 30	18 | 30	SHD D1 D2 12 1000	

Bauteilmaße entsprechen Laschenklemmverbinder LDS auf Seite 82
Dimensions of the type are similar to strap clamp LDS on page 82